MC 240 con resistencias incorporadas

Contacto magnético para empotrar, NC, con resistencias incorporadas

Ficha de datos

Montaje	De empotrar
Función	NC
Certificado	EN 50131-2-6 Grade 2, Class IIIA, VdS G 193513 Class B, INCERT B-582-1003, SBSC 9-196, Class 1/2 , FG, NF&A2P
Capacidad límite máx	48 VDC / 500 mA / 10 VA
Diámetro mm	9-10
Imán	Alnico 5
Montaje en materiales magnéticos	Only with accessories
GAP (materiales no magnéticos) mm	27
GAP (material magnético) mm	Depending from accessories used
Antisabotaje	Si
Conexión	Cable
Material de la carcasa	Metal
Grado de protección	IP 67
Medidas del conector (L x Ø) mm	37 x 11
Medidas del imán (L x Ø) mm	37 x 11
Operating temperature	–40 – +70 °C
Grade	2

Contacto magnético universal MC 240 con función NC y resistencias integradas para un bucle balanceado que se puede utilizar tanto en alarmas como en sistemas de acceso para monitorización, por ejemplo. puertas, ventanas, puertas y portones contra apertura no autorizada. Con las resistencias integradas se ahorra mucho tiempo durante la instalación con menos puntos de conexión en la caja de empalme y, por tanto, también menos fuentes de error. También se puede optar por conectar el contacto magnético directamente a la central de alarma y así no se necesita caja de empalme. Elija entre tener solo una resistencia en paralelo al interruptor o tener resistencias en paralelo y en serie montadas en el contacto magnético.

Circuit diagram with 1 resistor (in parallel with the reed)

Circuit diagram 2 resistors (S in series and P in parallel with the reed)

INFORMACIÓN DE PEDIDO

Typ	Descripción
MC 240-P1K	Contacto magnético para montaje empotrado, NC, resistencia paralela 1K, cable
MC 240-P2,2K	Contacto magnético para montaje empotrado, NC, resistencia paralela 2,2K, cable
MC 240-P3,3K	Contacto magnético para montaje empotrado, NC, resistencia paralela 3,3K, cable
MC 240-P4,7K	Contacto magnético para montaje empotrado, NC, resistencia paralela 4,7K, cable
MC 240-P1K0S1K0	Contacto magnético para montaje empotrado, NC, 2x1K resistencias integradas, cable de 2m
MC 240-P2K2S2K2	Contacto magnético para montaje empotrado, NC, 2x2,2K resistencias integradas, cable de 2m
MC 240-P3K3S3K3	Contacto magnético para montaje empotrado, NC, 2x3,3K resistencias integradas, cable de 2m
MC 240-P4K7S4K7	Contacto magnético para montaje empotrado, NC, 2x4,7K resistencias integradas, cable de 2m
MC 240-P5K6S5K6-6	Contacto magnético para montaje empotrado, NC, 2x5,6K resistencias integradas, cable de 6m

También te podría interesar

MC 200-S3

Carcasa de plástico
para MC 240, 246 y 247

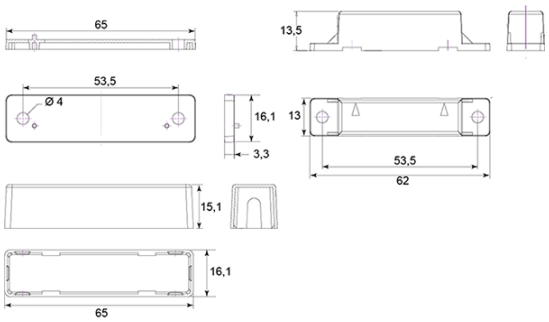

MC 200-S11

Adaptador de plástico
para MC 240, 246, 247, 250, 255, 270, 272, 275

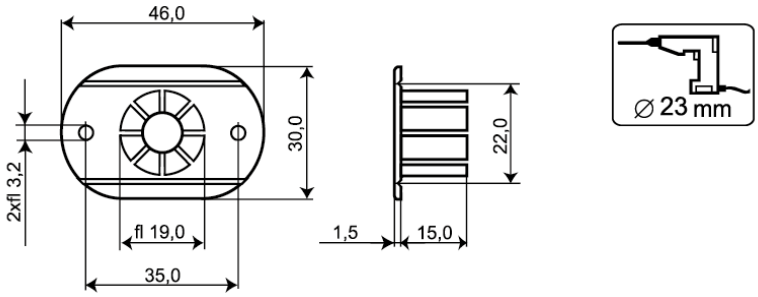

MC 200-S12

Adaptador con potente imán extra
para MC 240, 246, y 247

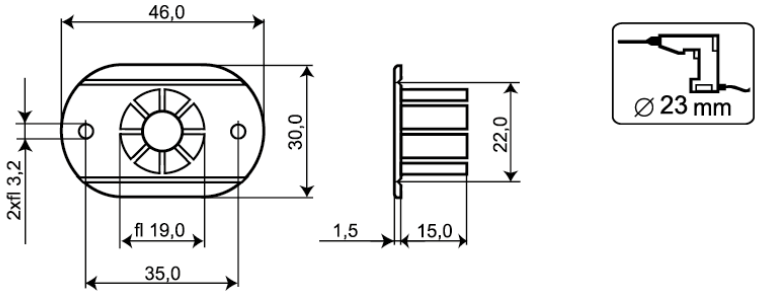

MC 200-S21

Adaptador de plástico
para MC 240, 246, 247, 250, 255, 270, 272, 275

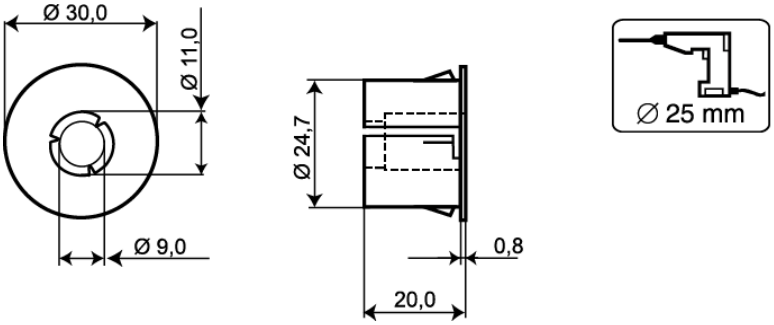

MC 200-S22

Adaptador con potente imán extra
para MC 240, 246 y 247

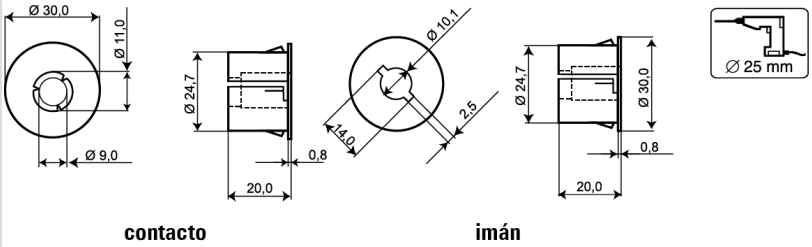

También te podría interesar

MC 200-S31

Adaptador de plástico
para MC 240, 246, 247, 250, 255, 270, 272, 275

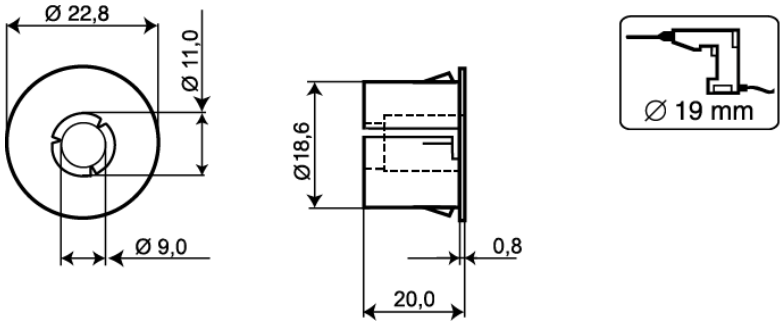

MC 200-S32

Adaptador con potente imán extra
para MC 240, 246, 247

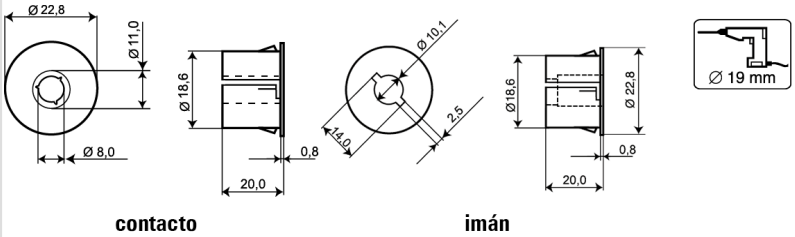

MC 200-4

Carcasa de aluminio
para MC 240, 246 y 247

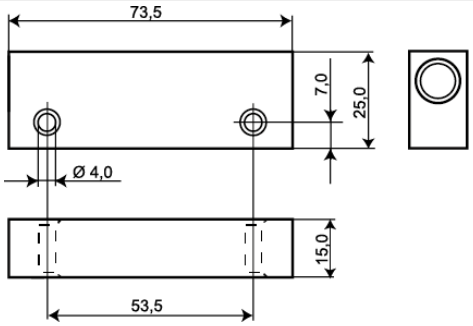

MC 200-5

Cubierta de aluminio con imán potente para MC 240, 246 y 247

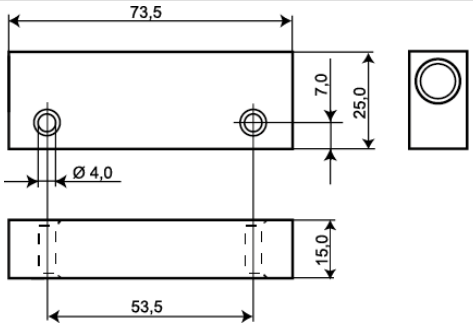

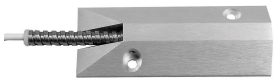

MC 200-6

Cubierta de aluminio para montaje en suelo para MC 240, 246 y 247

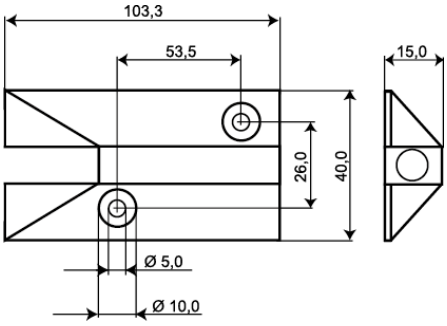

También te podría interesar

	MC 200-7 Cubierta de aluminio para MC 240, 246 y 247	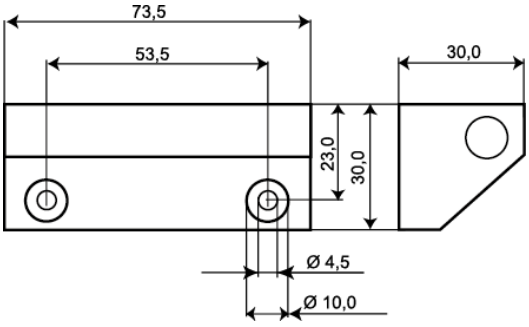
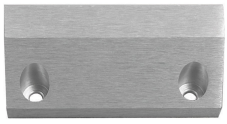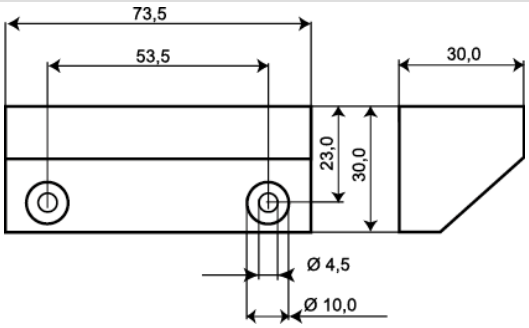	**MC 200-8** Carcasa de aluminio con imán potente para MC 240, 246 y 247